SONY

5-056-357-**21**(1)

Sound Bar

Referentiegids	NL
Referenzanleitung	DE
Przewodnik	PL

https://rd1.sony.net/help/ht/208283c/h_zz/

©2024 Sony Corporation
Printed in Malaysia
https://www.sony.net/

* 5 0 5 6 3 5 7 2 1 * (1)

BRAVIA Theatre Bar 8 Model: YY2082C

Nederlands — Sound Bar

Ga voor u het toestel gebruikt naar de volgende URL en lees de licentieovereenkomst voor eindgebruikers (LVE). De inhoud van de overeenkomst geldt ook voor luidsprekers (los verkrijgbaar) die met het toestel verbonden zijn (tenzij voor die luidsprekers een afzonderlijke licentieovereenkomst geldt).
https://rd1.sony.net/help/vs/el22/h_zz/

Model: YY2082C

De term "product" in dit document verwijst naar het apparaat of naar de accessoires ervan.

Voor klanten in Europa

Installeer het toestel niet in een krappe ruimte zoals een boekenrek of inbouwkast.

Om het gevaar op brand te verminderen, mag u de ventilatieopeningen van het toestel niet afdekken met een krant, tafelkleed, gordijn o.i.d. Stel het toestel niet bloot aan open vuur (zoals kaarsen).

Om het gevaar op brand of elektrische schokken te verminderen, mag u dit product niet blootstellen aan druppels of spatten; plaats ook geen objecten die gevuld zijn met vloeistof, zoals vazen, op het product.

Het toestel is niet losgekoppeld van het stroomnet (wisselspanning) wanneer het is verbonden met een stopcontact, zelfs als het toestel zelf is uitgeschakeld.

Installeer het toestel zó dat het netsnoer snel uit het stopcontact kan worden getrokken in geval van problemen.

LET OP
Dek de ventilatieopeningen niet af.
Dit toestel is niet bedoeld voor gebruik op een zacht oppervlak (zoals dekens, lakens enz.).

Voor afstandsbediening
LET OP
Gevaar voor explosie als een verkeerd type batterij wordt geplaatst.
Voer gebruikte batterijen af volgens de lokale wet- en regelgeving.

Stel de batterijen (batterijpakket of geïnstalleerde batterijen) niet langere tijd bloot aan grote hitte, zoals zonneschijn, vuur of dergelijke.

Dit product bevat een of meerdere magneten die de werking kunnen hinderen van pacemakers, programmeerbare shunt-ventielen voor de behandeling van hydrocefalie (waterhoofd) of andere medische apparatuur. Plaats dit product niet dichtbij mensen die dergelijke medische apparatuur gebruiken. Raadpleeg uw arts voordat u dit product gebruikt in het geval u dergelijke medische apparatuur gebruikt.

Het typeplaatje en belangrijke informatie over veiligheid zijn op de volgende plaatsen bevestigd:
• de onderkant van het toestel

Raadpleeg de gebruiksaanwijzing van het draadloze apparaat voor meer informatie over de effecten van contact tussen het menselijk lichaam en de mobiele telefoon of andere draadloze apparaten die verbonden zijn met het toestel.

Dit toestel is getest en voldoet aan de beperkingen vastgelegd in de EMC richtlijnen voor het gebruik van een verbindingskabel korter dan 3 m.

Wijzigingen en aanpassingen die niet nadrukkelijk zijn goedgekeurd in deze handleiding kunnen ertoe leiden dat u geen toestemming meer hebt om dit toestel te gebruiken.

De geldigheid van de CE-markering is beperkt tot de landen/regio's waar deze wettelijk verplicht is, hoofdzakelijk in de landen/regio's van de EER (Europese Economische Ruimte) en Zwitserland.

Kennisgeving voor klanten: de volgende informatie is alleen van toepassing voor producten die wordt verkocht in landen/regio's waar de EU-richtlijnen van kracht zijn.

Dit product werd vervaardigd door of in opdracht van Sony Corporation.
EU-importeur: Sony Europe B.V.
Vragen aan de EU-importeur of met betrekking tot Europese productconformiteit kunnen worden gericht aan de gemachtigde vertegenwoordiger, Sony Belgium, bijkantoor van Sony Europe B.V., Da Vincilaan 7-D1, 1930 Zaventem, België.

Info over aanbevolen kabels
Gebruik goed afgeschermde en geaarde kabels en aansluitingen als u aansluit op een hostcomputer en/of randapparaat.

Hierbij verklaart Sony Corporation dat deze radioapparatuur conform is met Richtlijn 2014/53/EU.
De volledige tekst van de EU-conformiteitsverklaring kan worden geraadpleegd op het volgende internetadres:
https://compliance.sony.eu

Bij deze radioapparatuur gelden de volgende beperkingen op het in gebruik stellen of op de vereisten voor toegestaan gebruik in BE, BG, CZ, DK, DE, EE, IE, EL, ES, FR, HR, IT, CY, LV, LT, LU, HU, MT, NL, AT, PL, PT, RO, SI, SK, FI, SE, UK, IS, LI, NO, CH, AL, BA, MK, MD, RS, ME, XK, TR, UK (NI):
De 5 150 MHz – 5 350 MHz-band is alleen bedoeld voor gebruik binnenshuis.

Verwijdering van oude batterijen, elektrische en elektronische apparaten (van toepassing in de Europese Unie en andere landen met afzonderlijke inzamelingssystemen)
Dit symbool op het product, de batterij of op de verpakking wijst erop dat het product en de batterij niet als huishoudelijk afval behandeld mogen worden. Op sommige batterijen kan dit symbool gebruikt worden in combinatie met een chemisch symbool. Het chemisch symbool voor lood (Pb) wordt toegevoegd wanneer de batterij meer dan 0,004% lood bevat. Door deze producten en batterijen op juiste wijze af te voeren, vermijdt u mogelijke negatieve gevolgen voor mens en milieu die zijn gekoppeld aan verkeerde afvalbehandeling. Het recyclen van materialen draagt bij aan het behoud van natuurlijke bronnen. In het geval dat de producten om redenen van veiligheid, prestaties dan wel in verband met data-integriteit een permanente verbinding met een ingebouwde batterij vereisen, mag deze batterij enkel door gekwalificeerd servicepersoneel worden vervangen. Om ervoor te zorgen dat de batterij, elektrische en elektronische apparaten op een juiste wijze worden behandeld, dienen deze producten aan het eind van hun levenscyclus worden ingeleverd bij het juiste inzamelingspunt voor het recyclen van elektrisch en elektronisch materiaal. Voor alle andere batterijen verwijzen we u naar het hoofdstuk over het veilig verwijderen van batterijen. Lever de batterijen in bij het juiste inzamelingspunt voor het recyclen van batterijen. Voor meer informatie over het recyclen van dit product of de batterij kunt u contact opnemen met de gemeentelijke instanties, de organisatie belast met de verwijdering van huishoudelijk afval of de winkel waar u het product of batterij hebt gekocht.

LET OP
Risico op elektrische schokken.
Maak het toestel niet open.

Dit toestel moet worden geïnstalleerd en gebruikt met het stralingstoestel ten minste 20 cm verwijderd van het lichaam.

De functies BLUETOOTH® en draadloos LAN in- en uitschakelen

• Druk op INPUT (invoer), ◿ (volume) –, ◿ (volume) + en INPUT (invoer) in die volgorde op de meegeleverde afstandsbediening om de functies BLUETOOTH en draadloos LAN uit te schakelen.
• Druk nogmaals op INPUT (invoer), ◿ (volume) –, ◿ (volume) + en INPUT (invoer) in die volgorde op de meegeleverde afstandsbediening om de functies BLUETOOTH en draadloos LAN in te schakelen.

Automatische wachtstandfunctie

Het apparaat gaat na ongeveer 20 minuten automatisch in wachtstand wanneer u geen handeling uitvoert of er geen audiosignaaluitvoer is.
Wanneer u deze functie uitschakelt, neemt het stroomverbruik toe omdat het apparaat niet automatisch uitschakelt wanneer het niet wordt gebruikt.

De bar speaker gemonteerd op een muur gebruiken

Raadpleeg de Help-gids voor informatie over de componenten en over de stappen die u moet volgen om de bar speaker op een muur te monteren.

https://helpguide.sony.net/ht/208283c/v1/nl/contents/010_Mounting_the_Bar_Speaker_on_a_Wall.html

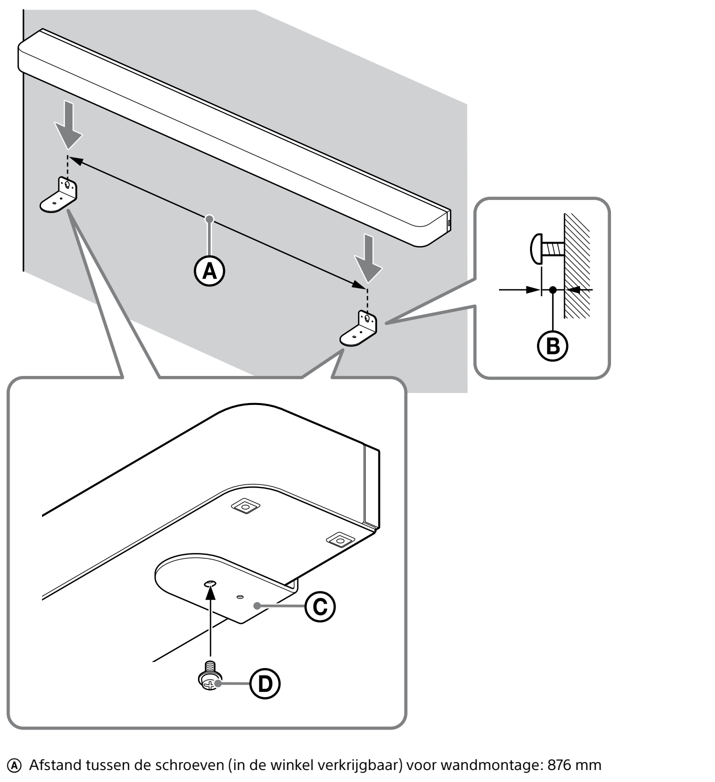

Ⓐ Afstand tussen de schroeven (in de winkel verkrijgbaar) voor wandmontage: 876 mm
Ⓑ Afstand tussen de schroefkop bij wandmontage en de wand: 3,5 mm tot 4,5 mm
Ⓒ Wandmontagebeugel (meegeleverd)
Ⓓ Schroef (meegeleverd)

Opmerkingen

• Gebruik altijd de meegeleverde wandmontagebeugels wanneer u de bar speaker op een muur monteert. Monteer de bar speaker niet rechtstreeks op de muur. De temperatuur binnen de bar speaker stijgt aanzienlijk waardoor schade of slecht functioneren kunnen ontstaan.
• Hang de bar speaker horizontaal op aan een versterkte muur.
• Vraag een Sony-dealer of goedgekeurde aannemer om de luidsprekers stevig en veilig te monteren.
• Sony kan niet aansprakelijk worden gesteld voor ongevallen en schade die veroorzaakt worden door onjuiste installatie, instabiele installatie, onjuist gebruik of natuurrampen.
• Voor de veiligheid moet de bar speaker door ten minste twee personen samen worden gemonteerd.
• Zorg voor schroeven (niet meegeleverd) die geschikt zijn voor het materiaal en de hardheid van de muur. Afhankelijk van het wandmateriaal kunnen ongeschikte schroeven de muur beschadigen.
• Zet de schroeven stevig vast in de muurbalk.

Licenties

• Dit product bevat software die door Sony wordt gebruikt in het kader van een licentieovereenkomst met de eigenaar van het overeenstemmende auteursrecht. Wij worden door de eigenaar van het auteursrecht voor deze software verplicht de inhoud van deze overeenkomst vrij te geven aan onze klanten. Open de volgende URL en lees de inhoud van de licentie.
https://rd1.sony.net/help/ht/sl/24a/
• De software in dit product bevat door auteursrechten beschermde software die gelicentieerd is onder de GPL/LGPL en andere licenties waarvoor mogelijk toegang tot de broncode vereist is. Zoals vereist door de GPL/LGPL (en andere licenties), vindt u op de volgende URL een kopie van de relevante broncode terug.
Zoals vereist door de GPL/LGPL, kunt u gedurende een periode van drie jaar na onze laatste levering van dit product van ons de broncode op een fysiek medium verkrijgen door op de volgende URL het formulier in te vullen.
Deze aanbieding is geldig voor iedereen die deze informatie ontvangt.
https://oss.sony.net/Products/Linux/
Sony kan vragen in verband met de inhoud van deze broncode niet beantwoorden.
• De Spotify-software is onderhevig aan licenties van derden. Je vindt deze hier:
https://www.spotify.com/connect/third-party-licenses.
• Dolby, Dolby Vision, Dolby Atmos en het dubbele-D-symbool zijn geregistreerde handelsmerken van Dolby Laboratories Licensing Corporation.
Geproduceerd onder licentie van Dolby Laboratories. Vertrouwelijke ongepubliceerde werken.
Copyright © 2012–2021 Dolby Laboratories. Alle rechten voorbehouden.
• Voor patenten van DTS, zie http://patents.dts.com.
Geproduceerd onder licentie van DTS, Inc. of DTS Licensing Limited. DTS, DTS:X en het DTS:X-logo zijn geregistreerde merken of merken van DTS, Inc. in de Verenigde Staten en andere landen.
© 2021 DTS, Inc. ALLE RECHTEN VOORBEHOUDEN.
• Diensten die aangeboden worden door derden kunnen gewijzigd, opgeschort of beëindigd worden zonder voorafgaande kennisgeving. Sony draagt geen enkele verantwoordelijkheid voor dergelijke situaties.

Voorzorgsmaatregelen

• Voordat u het toestel gebruikt, moet u controleren of de werkspanning overeenkomt met de plaatselijke netvoeding. De werkspanning vindt u op het naamplaatje aan de onderkant van het toestel.
• Het bijgeleverde netsnoer is exclusief voor dit toestel ontworpen. Gebruik deze niet voor andere apparaten.
• Trek het netsnoer uit het stopcontact als het toestel langere tijd niet gebruikt wordt. Trek altijd aan de stekker als u het netsnoer uit het stopcontact haalt. Trek nooit aan het snoer zelf.
• Het netsnoer mag alleen door bevoegde servicetechnici worden vervangen.

Plaatsing

• Plaats het toestel niet in de buurt van warmtebronnen of op een plaats waar het is blootgesteld aan direct zonlicht, overmatige hoeveelheden stof of mechanische schokken.
• Wees voorzichtig met het plaatsen van het toestel op speciaal behandelde oppervlakken (met was of olie behandeld, gepolijst enz.). Er kunnen vlekken of verkleuringen optreden.
• De luidsprekers van dit toestel zijn niet magnetisch afgeschermd. Leg geen magnetische kaarten op het toestel of in de buurt ervan.
• Plaats geen andere metalen voorwerpen dan een tv in de buurt van het toestel. Doet u dit wel, dan kunnen de draadloze functies onstabiel zijn.

Het toestel onderhouden

• Verwijder stof of vuil op het stoffen deel voorzichtig met een zachte doek.
  – Als u het vuil er met een vingernagel afkrabt of te veel kracht uitoefent, kan de stof beschadigd raken.
  – Gebruik geen reinigingsborstels enz., want dergelijke hulpmiddelen kunnen de stof beschadigen, afhankelijk van het materiaal waaruit ze gemaakt zijn.
  – Als het stoffen deel erg vuil is, kunt u het afvegen met een zachte doek die licht bevochtigd is met een neutraal detergent en het daarna nogmaals afvegen met een droge zachte doek.
  Als u detergenten of reinigingsmiddelen gebruikt die niet neutraal zijn, is het mogelijk dat de kleur van de stof vervaagt of dat de stof beschadigd raakt.
• Veeg de behuizing af met een zachte doek die bevochtigd is met een mild detergent. Gebruik geen schuursponsjes, andere reinigingsmiddelen of oplosmiddelen zoals alcohol of wasbenzine.

Over BLUETOOTH®-communicatie

• Microgolven die worden uitgestraald door een BLUETOOTH-apparaat, kunnen de werking van elektronische medische apparaten beïnvloeden. Schakel dit toestel en andere BLUETOOTH-apparaten uit op de volgende plaatsen, omdat dit ongelukken kan veroorzaken:
  – In ziekenhuizen, in de buurt van zitplaatsen voor mindervaliden op treinen, op locaties waar ontvlambaar gas aanwezig is, in de buurt van automatische deuren of in de buurt van brandalarmen.

Opmerkingen over overdracht/afdanking

• Voer zeker een reset van de eenheid uit om privé-informatie en instelinformatie te verwijderen voor u de eenheid overdraagt/afdankt.
Als de eenheid zonder reset wordt overgedragen of afgedankt, kan privé-informatie door derden worden geraadpleegd en misbruikt.
Raadpleeg de Helpgids voor meer informatie over de resetmethode.

Andere opmerkingen

• Plaats het toestel op een plaats met voldoende luchtcirculatie om oververhitting te voorkomen en de levensduur van het toestel te verlengen.
• Als een voorwerp of vloeistof in het toestel terechtkomt, moet u het toestel loskoppelen en laten nakijken door bevoegde servicetechnici voordat u het weer gebruikt.
• **Internetverbinding en IP-adres**
Technische gegevens zoals het IP-adres (of apparaatgegevens) worden gebruikt wanneer dit product verbonden is met het internet, met het oog op software-updates of om diensten van derden te ontvangen. Voor software-updates kunnen deze technische gegevens worden doorgegeven aan onze updateservers om u de software-update aan te bieden die afgestemd is op uw apparaat. Als u helemaal niet wilt dat deze technische gegevens worden gebruikt, mag u de draadloze internetverbinding niet instellen.
• Gebruik een router (ADSL-modem, een OLT-apparaat met routerfunctie geleverd door de internetprovider of een wifitoegangspunt) om het toestel met het internet te verbinden. Als u zonder een router verbinding maakt met het internet, kunnen er veiligheidsproblemen optreden. Als u twijfelt of de wandcontactdoos voor de netwerklijn uitgerust is met een routerfunctie, vraag dan de gebouwverantwoordelijke of internetprovider om meer informatie.
• Als u vragen hebt over of problemen ondervindt met dit toestel die niet in deze handleiding worden behandeld, neem dan contact op met de dichtstbijzijnde Sony-dealer.

Handelsmerken

• Spotify en de Spotify-logo's zijn geregistreerde merken van Spotify AB.*
  * De dienst Spotify is misschien niet beschikbaar in bepaalde landen/regio's. Bezoek support.spotify.com voor meer informatie.
• Het BLUETOOTH®-woordmerk en de BLUETOOTH®-logo's zijn geregistreerde handelsmerken in eigendom van Bluetooth SIG, Inc. en elk gebruik van deze merken door Sony Group Corporation en haar dochterondernemingen gebeurt onder licentie.
• Wi-Fi®, Wi-Fi Protected Access® en Wi-Fi Alliance® zijn geregistreerde handelsmerken van Wi-Fi Alliance.
• Wi-Fi CERTIFIED™, WPA™, WPA2™ en WPA3™ zijn merken van Wi-Fi Alliance.
• De termen HDMI™, HDMI High-Definition Multimedia Interface, HDMI Trade dress en de HDMI logo's zijn handelsmerken of gedeponeerde handelsmerken van HDMI Licensing Administrator, Inc.
• LDAC en het LDAC-logo zijn merken van Sony Group Corporation of diens dochterondernemingen.
Alle andere handelsmerken en gedeponeerde handelsmerken zijn handelsmerken of gedeponeerde handelsmerken van hun respectieve eigenaars. In deze handleiding worden de symbolen ™ en ® niet weergegeven.

Specificaties

Sound Bar (YY2082C)

Versterkergedeelte

UITGANGSVERMOGEN (nominaal)
  Luidsprekerblokken linksvoor + rechtsvoor: 33 W + 33 W (bij 6 ohm, 1 kHz, 1 % THD)
  Luidsprekerblokken midden + midden: 33 W + 33 W (bij 6 ohm, 1 kHz, 1 % THD)
  Luidsprekerblokken tweeter linksvoor + tweeter rechtsvoor: 33 W + 33 W (bij 4 ohm, 10 kHz, 1 % THD)
  Luidsprekerblokken tweeter midden: 33 W (bij 6 ohm, 10 kHz, 1 % THD)
  Luidsprekerblokken linksboven + rechtsboven: 33 W + 33 W (bij 6 ohm, 1 kHz, 1 % THD)
  Luidsprekerblokken zijkant links + zijkant rechts: 33 W + 33 W (bij 6 ohm, 1 kHz, 1 % THD)
UITGANGSVERMOGEN (referentie)
  Luidsprekerblokken linksvoor/rechtsvoor: 45 W (per kanaal bij 6 ohm, 1 kHz)
  Luidsprekerblokken midden/midden: 45 W (per kanaal bij 6 ohm, 1 kHz)
  Luidsprekerblokken tweeter linksvoor/tweeter rechtsvoor: 45 W (per kanaal bij 4 ohm, 10 kHz)
  Luidsprekerblokken tweeter midden: 45 W (bij 6 ohm, 10 kHz)
  Luidsprekerblokken linksboven/rechtsboven: 45 W (per kanaal bij 6 ohm, 1 kHz)
  Luidsprekerblokken zijkant links/zijkant rechts: 45 W (per kanaal bij 6 ohm, 1 kHz)

Draadloos-LAN-gedeelte

Communicatiesysteem
  IEEE 802.11 a/b/g/n/ac
Frequentieband
  2,4 GHz, 5 GHz

BLUETOOTH-gedeelte

Communicatiesysteem
  BLUETOOTH-specificatie versie 5.2
Frequentieband
  2,4 GHz-band (2,400 0 GHz - 2,483 5 GHz)

USB-gedeelte (alleen voor service)

  FOR SERVICE-poort
  Type A (voor het aansluiten van een USB-geheugen)

HDMI-gedeelte

Aansluiting
  Type A (19-pins)

Algemeen

Voeding
  220 V - 240 V AC, 50 Hz/60 Hz
Stroomverbruik
  Aan: 60 W
  [Netwerk-/Bluetooth-stand-by] is ingesteld op AAN: 2,3 W of minder
  [Netwerk-/Bluetooth-stand-by] is ingesteld op UIT: 0,5 W of minder
  Wanneer [Doorvoer in stand-by] ingesteld is op UIT, of [Doorvoer in stand-by] ingesteld is op [Automatisch] terwijl de aangesloten tv uitgeschakeld is.
  Het product heeft een routerfunctie waarmee audiogegevens via wifi kunnen worden doorgestuurd naar andere audioproducten van Sony.
Afmetingen (ong.) (b/h/d)
  Exclusief uitstekende delen
  Sound Bar: 1 100 mm × 64 mm × 113 mm
  Sound Bar met de wandmontagebeugel: 1 100 mm × 65,4 mm × 123 mm
  Sound Bar met de voet: 1 100 mm × 76,2 mm × 113 mm
Gewicht (ong.)
  Sound Bar: 4,7 kg
  Sound Bar met de wandmontagebeugel: 5 kg
  Sound Bar met de voet: 4,7 kg

Gedeelte draadloze zender/ontvanger

Communicatiesysteem
  Specificatie voor draadloos geluid versie 4.0
Frequentieband
  5 GHz

Bijgeleverde items

  Sound Bar (1)
  Afstandsbediening (1)
  Batterij (2)
  WANDMONTAGESJABLOON (1)
  Wandmontagebeugel (2), Schroef (2)
  Voet (2)
  HDMI-kabel (4K-, 8K-transmissie ondersteund) (1)
  Kabel voor modus TV-middenspeaker (1)
  Netsnoer (1)
  Documenten (1 set)

Radiofrequentiebanden en maximaal uitgangsvermogen

	Frequentieband	Maximaal uitgangsvermogen
BLUETOOTH	2 400 - 2 483,5 MHz	< 9,9 dBm
Draadloos LAN	2 400 - 2 483,5 MHz	< 19,9 dBm
	5 150 - 5 250 MHz	< 19,9 dBm
	5 250 - 5 350 MHz	< 19,9 dBm
	5 470 - 5 725 MHz	< 19,9 dBm
	5 725 - 5 850 MHz	< 13,96 dBm
Draadloze luidspreker	5 150 - 5 250 MHz	< 19,9 dBm
	5 250 - 5 350 MHz	< 19,9 dBm
	5 470 - 5 600 MHz	< 19,9 dBm
	5 650 - 5 725 MHz	< 19,9 dBm
	5 725 - 5 850 MHz	< 13,96 dBm

Ontwerp en specificaties kunnen zonder voorafgaande kennisgeving worden gewijzigd.

Deutsch — Sound Bar

Rufen Sie vor Inbetriebnahme des Geräts unbedingt die folgende URL auf und lesen Sie den Endbenutzerlizenzvertrag (EULA). Der Inhalt des Vertrags gilt auch für mit dem Gerät verbundene Lautsprecher (separat erhältlich) (es sei denn, für diese Lautsprecher gibt es einen separaten Lizenzvertrag).
https://rd1.sony.net/help/vs/el22/h_zz/

Modell: YY2082C

Der Begriff „Produkt" bezieht sich in diesem Dokument auf das Gerät oder sein Zubehör.

Für Kunden in Europa

Stellen Sie das Produkt nicht in einem geschlossenen Bücherregal, einem Einbauschrank o. Ä. auf, wo keine ausreichende Luftzufuhr gegeben ist.

Zur Verringerung der Gefahr eines Brandes dürfen die Belüftungsöffnungen des Gerätes nicht mit einer Zeitung, einer Tischdecke, einem Vorhang usw. abgedeckt werden. Setzen Sie das Gerät keinem offenen Feuer aus (z. B. brennenden Kerzen).

Zur Verringerung der Gefahr eines Brandes oder elektrischen Schlages schützen Sie dieses Produkt vor Tropf- oder Spritzwasser und stellen Sie keine mit Flüssigkeiten gefüllten Gefäße wie z. B. Vasen auf dem Produkt ab.

Das Gerät ist auch im ausgeschalteten Zustand nicht vollständig vom Stromnetz getrennt, solange das Netzkabel noch an die Steckdose angeschlossen ist.

Installieren Sie das Gerät so, dass das Netzkabel bei Problemen sofort aus der Steckdose gezogen werden kann.

VORSICHT
Belüftungsöffnungen nicht abdecken.
Dieses Gerät ist nicht für den Betrieb auf weichen Oberflächen (wie Bettwäsche, Decken usw.) vorgesehen.

Für die Fernbedienung
VORSICHT
Bei Verwendung eines falschen Batterietyps besteht Explosionsgefahr.
Verbrauchte Batterien sind entsprechend den örtlichen Bestimmungen und Vorschriften zu entsorgen.

Batterien (Akkusätze oder eingelegte Batterien) dürfen nicht über längere Zeit übermäßiger Wärmeeinwirkung ausgesetzt werden, wie z.B. Sonneneinstrahlung, Feuer o. ä.

Dieses Produkt enthält einen oder mehrere Magnete, die Herzschrittmacher, programmierbare Shunt-Ventile für die Behandlung von Hydrozephalus oder andere medizinische Geräte beeinträchtigen können. Stellen Sie dieses Produkt nicht in der Nähe von Personen auf, die solche medizinischen Geräte verwenden. Konsultieren Sie Ihren Arzt vor der Benutzung dieses Produkts, falls Sie ein solches medizinisches Gerät verwenden.

Das Typenschild und wichtige Sicherheitsinformationen befinden sich an folgenden Stellen:
• auf der Unterseite des Geräts

Einzelheiten dazu, wie sich ein Mobiltelefon oder ein anderes mit diesem Gerät verbundenes, drahtloses Gerät bei Kontakt mit dem Körper auswirkt, finden Sie in der Bedienungsanleitung zum drahtlosen Gerät.

Dieses Gerät wurde getestet und entspricht bei der Verwendung mit einem Verbindungskabel, das kürzer als 3 m ist, den Grenzwerten, die in der EMV-Vorschrift festgelegt wurden.

Änderungen und Modifikationen, die nicht ausdrücklich in diesem Handbuch beschrieben werden, können zum Verlust der Betriebserlaubnis für dieses Gerät führen.

Die Gültigkeit des CE-Zeichens beschränkt sich ausschließlich auf Länder/Regionen, in denen es gesetzlich erforderlich ist, vor allem auf Länder/Regionen des EWR (Europäischer Wirtschaftsraum) und die Schweiz.

Hinweis für Kunden: Die folgenden Informationen gelten nur für Produkte, die in Ländern/Regionen verkauft werden, in denen EU-Richtlinien gelten.

Dieses Produkt wurde von oder für die Sony Corporation hergestellt.
EU Importeur: Sony Europe B.V.
Anfragen an den Importeur oder zur Produktkonformität auf Grundlage der Gesetzgebung in Europa senden Sie bitte an den Bevollmächtigten Sony Belgium, bijkantoor van Sony Europe B.V., Da Vincilaan 7-D1, 1930 Zaventem, Belgien.

Empfohlene Kabel
Für den Anschluss an Host-Computer und/oder Peripheriegeräte müssen ordnungsgemäß abgeschirmte und geerdete Kabel und Anschlüsse verwendet werden.

Hiermit erklärt Sony Corporation, dass diese Funkanlage der Richtlinie 2014/53/EU entspricht.
Der vollständige Text der EU-Konformitätserklärung ist unter der folgenden Internetadresse verfügbar:
https://compliance.sony.eu

Für diese Funkausrüstung gelten in BE, BG, CZ, DK, DE, EE, IE, EL, ES, FR, HR, IT, CY, LV, LT, LU, HU, MT, NL, AT, PL, PT, RO, SI, SK, FI, SE, UK, IS, LI, NO, CH, AL, BA, MK, MD, RS, ME, XK, TR, UK (NI) die folgenden Einschränkungen hinsichtlich der Inbetriebnahme bzw. der Betriebserlaubnis:
Der Frequenzbereich von 5 150 MHz bis 5 350 MHz ist nur für den Innenbetrieb zugelassen.

Entsorgung von gebrauchten Batterien und Akkus und gebrauchten elektrischen und elektronischen Geräten (anzuwenden in den Ländern der Europäischen Union und anderen Ländern mit einem separaten Sammelsystem für diese Produkte)
Das Symbol auf dem Produkt, der Batterie/dem Akku oder der Verpackung weist darauf hin, dass das Produkt oder die Batterie/der Akku nicht als normaler Haushaltsabfall zu behandeln sind. Ein zusätzliches chemisches Symbol Pb (Blei) unter der durchgestrichenen Mülltonne bedeutet, dass die Batterie/der Akku einen Anteil von mehr als 0,004% Blei enthält. Durch Ihren Beitrag zum korrekten Entsorgen des Produktes und der Batterie/des Akkus schützen Sie die Umwelt und die Gesundheit Ihrer Mitmenschen. Umwelt und Gesundheit werden durch falsches Entsorgen gefährdet. Materialrecycling hilft, den Verbrauch von Rohstoffen zu verringern. Bei Produkten, die auf Grund ihrer Sicherheit, der Funktionalität oder als Sicherung vor Datenverlust eine ständige Verbindung zur eingebauten Batterie/zum eingebauten Akku benötigen, sollte die Batterie/der Akku nur durch qualifiziertes Servicepersonal ausgetauscht werden. Um sicherzustellen, dass das Produkt und die Batterie/der Akku korrekt entsorgt werden, geben Sie das Produkt zwecks Entsorgung an einer geeigneten Annahmestelle für das Recycling von elektrischen und elektronischen Geräten ab. Für alle anderen Batterien/Akkus entnehmen Sie die Batterie/den Akku bitte entsprechend dem Kapitel über die sichere Entfernung der Batterie/des Akkus. Geben Sie die Batterie/den Akku an einer geeigneten Annahmestelle für das Recycling von Batterien/Akkus ab. Weitere Informationen über das Recycling dieses Produkts oder der Batterie/des Akkus erhalten Sie von Ihrer Gemeinde, den kommunalen Entsorgungsbetrieben oder dem Geschäft, in dem Sie das Produkt gekauft haben. Hinweis für Lithiumbatterien: Bitte geben Sie nur entladene Batterien an den Sammelstellen ab. Wegen Kurzschlussgefahr überkleben Sie bitte die Pole der Batterie mit Klebestreifen. Sie erkennen Lithiumbatterien an den Abkürzungen Li oder CR.

VORSICHT
Gefahr eines elektrischen Schlages.
Nicht öffnen.

Dieses Gerät muss so installiert und betrieben werden, dass zwischen der Sendeeinheit und Personen ein Abstand von mindestens 20 cm besteht.

Ein- oder Ausschalten der BLUETOOTH®- und drahtlosen LAN-Funktion

• Drücken Sie INPUT (Eingang), ◿ (Lautstärke) –, ◿ (Lautstärke) +, und INPUT (Eingang) in dieser Reihenfolge auf der mitgelieferten Fernbedienung, um die Funktionen BLUETOOTH und drahtloses LAN auszuschalten.
• Drücken Sie INPUT (Eingang), ◿ (Lautstärke) –, ◿ (Lautstärke) +, und INPUT (Eingang) in dieser Reihenfolge erneut auf der mitgelieferten Fernbedienung, um die Funktionen BLUETOOTH und drahtloses LAN einzuschalten.

Auto-Standby-Funktion

Das Gerät schaltet nach etwa 20 Minuten automatisch in den Standby-Modus, wenn kein Bedienvorgang erfolgt oder kein Audiosignal ausgegeben wird.
Wenn Sie diese Funktion deaktivieren, erhöht sich der Stromverbrauch, da sich das Gerät nicht automatisch ausschaltet, wenn es nicht benutzt wird.

Verwendung der an einer Wand montierten Lautsprechereinheit

Informationen zu den Teilen und Schritten, die für die Wandmontage der Lautsprechereinheit erforderlich sind, finden Sie in der Hilfe.

https://helpguide.sony.net/ht/208283c/v1/de/contents/010_Mounting_the_Bar_Speaker_on_a_Wall.html

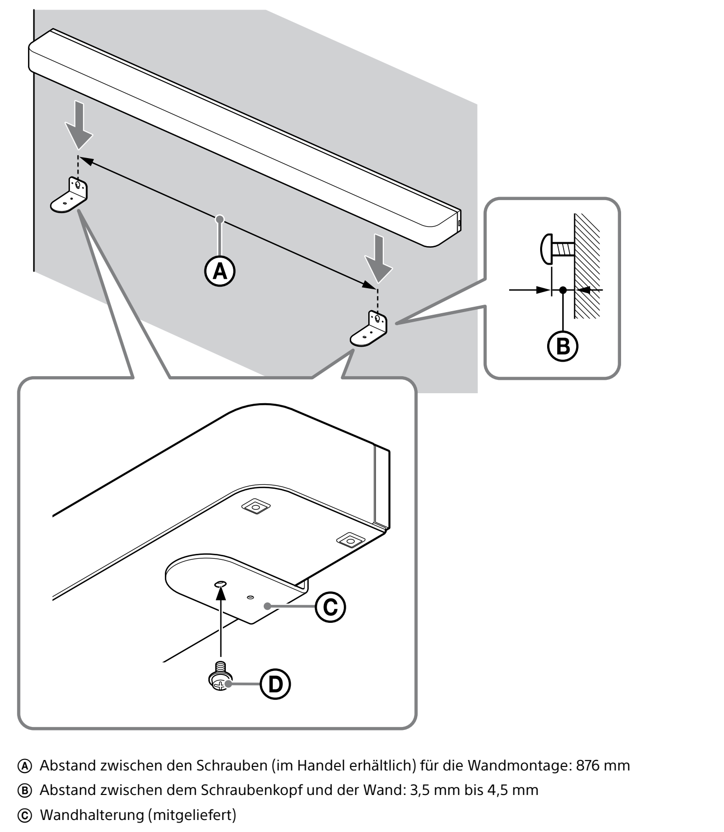

Ⓐ Abstand zwischen den Schrauben (im Handel erhältlich) für die Wandmontage: 876 mm
Ⓑ Abstand zwischen dem Schraubenkopf und der Wand: 3,5 mm bis 4,5 mm
Ⓒ Wandhalterung (mitgeliefert)
Ⓓ Schraube (mitgeliefert)

Hinweise

• Benutzen Sie unbedingt die mitgelieferten Wandhalterungen, wenn Sie die Lautsprechereinheit an einer Wand montieren. Montieren Sie die Lautsprechereinheit nicht direkt an einer Wand. Die Temperatur im Inneren der Lautsprechereinheit steigt deutlich an, was zu Schäden oder Fehlfunktionen führen kann.
• Montieren Sie die Lautsprechereinheit waagerecht an einer verstärkten Wand.
• Ersuchen Sie einen Sony-Händler oder einen lizenzierten Auftragsnehmer, die Lautsprecher sicher und unter Berücksichtigung aller Sicherheitsaspekte zu installieren.
• Sony haftet nicht für Unfälle oder Schäden, die durch unsachgemäße Installation, mangelnde Stabilität der Installation, Missbrauch oder Naturkatastrophen verursacht werden.
• Aus Sicherheitsgründen sollten mindestens zwei Personen bei der Montage der Lautsprechereinheit zusammenarbeiten.
• Bereiten Sie Schrauben (nicht mitgeliefert) vor, die für das Material und die Härte der Wand geeignet sind. Je nach Beschaffenheit der Wand können ungeeignete Schrauben die Wand beschädigen.
• Ziehen Sie die Schrauben fest in den Wandbalken ein.

Lizenzen

• Dieses Produkt umfasst Software, die Sony gemäß einer Lizenzvereinbarung mit dem Eigentümer des Urheberrechts verwendet. Wir sind dazu verpflichtet, den Inhalt der Vereinbarung den Kunden gemäß den Anforderungen des Urheberrechteinhabers der Software bekannt zu geben. Bitte lesen Sie den Inhalt der Lizenz unter folgender URL durch.
https://rd1.sony.net/help/ht/sl/24a/
• Die Software dieses Produkts enthält urheberrechtlich geschützte Software, die der Lizenz GPL/LGPL und anderen Lizenzen unterliegt, denen zufolge Zugriff auf den Quellcode gewährt werden muss. Eine Kopie des relevanten Quellcodes finden Sie gemäß der GPL/LGPL (und anderen Lizenzen) unter der folgenden URL.
Sie können sich den Quellcode gemäß GPL/LGPL für einen Zeitraum von drei Jahren nach unserer letzten Auslieferung dieses Produkts auf einem physischen Datenträger zuschicken lassen; das entsprechende Formular finden Sie unter der folgenden URL.
Dieses Angebot gilt für alle Empfänger dieser Information.
https://oss.sony.net/Products/Linux/
Bitte beachten Sie, dass Sony keine Fragen zum Inhalt des Quellcodes beantworten kann.
• Die Spotify Software unterliegt den folgenden Drittanbieter-Lizenzen:
https://www.spotify.com/connect/third-party-licenses.
• Dolby, Dolby Vision, Dolby Atmos und das Doppel-D-Symbol sind eingetragene Marken der Dolby Laboratories Licensing Corporation.
In Lizenz von Dolby Laboratories gefertigt. Vertrauliche unveröffentlichte Werke.
Copyright © 2012–2021 Dolby Laboratories. Alle Rechte vorbehalten.
• DTS-Patente siehe http://patents.dts.com.
Hergestellt unter Lizenz von DTS, Inc. oder DTS Licensing Limited. DTS, DTS:X und das DTS:X-Logo sind registrierte Markenzeichen oder Markenzeichen von DTS, Inc. in den Vereinigten Staaten und anderen Ländern. © 2021 DTS, Inc. ALLE RECHTE VORBEHALTEN.
• Von Dritten angebotene Dienste können ohne vorherige Ankündigung geändert, ausgesetzt oder eingestellt werden. Sony übernimmt in diesen Fällen keine Haftung.

Sicherheitsmaßnahmen

• Achten Sie vor der Inbetriebnahme des Geräts darauf, dass die Betriebsspannung der lokalen Stromversorgung entspricht. Die Betriebsspannung ist auf dem Typenschild an der Geräteunterseite vermerkt.
• Das mitgelieferte Netzkabel ist ausschließlich für dieses Gerät konzipiert. Es darf nicht zusammen mit anderen Geräten verwendet werden.
• Trennen Sie das Netzkabel vollständig von der Steckdose, wenn Sie das Gerät längere Zeit nicht benutzen wollen. Ziehen Sie das Netzkabel immer am Stecker heraus. Ziehen Sie niemals am Kabel selbst.
• Das Netzkabel darf nur von einer qualifizierten Kundendienststelle ausgetauscht werden.

Info zur Aufstellung

• Stellen Sie das Gerät nicht in der Nähe von Wärmequellen oder an Orten auf, an denen es direktem Sonnenlicht, außergewöhnlich viel Staub oder mechanischen Erschütterungen ausgesetzt ist.
• Seien Sie vorsichtig, wenn Sie das Gerät auf besonders behandelte Oberflächen (gewachst, geölt, poliert usw.) stellen, da es zu Flecken oder Verfärbungen kommen kann.
• Die Lautsprecher dieses Geräts sind nicht magnetisch abgeschirmt. Halten Sie Magnetstreifenkarten vom Gerät fern.
• Stellen Sie keine anderen Metallgegenstände als ein Fernsehgerät in die Nähe des Geräts. Andernfalls sind Drahtlosfunktionen möglicherweise nicht stabil.

Pflege des Geräts

• Jeglicher Staub oder Schmutz auf dem Stoffteil sollte mit einem weichen Tuch vorsichtig entfernt werden.
  – Wenn Sie Verschmutzungen mit den Fingernägeln abkratzen oder übermäßig viel Kraft aufwenden, kann der Stoff beschädigt werden.
  – Verwenden Sie keine Reinigungsbürsten o. Ä., da diese Arbeitsmittel je nach Material den Stoff beschädigen können.
  – Bei starker Verschmutzung des Stoffteils reinigen Sie ihn mit einem weichen Tuch, das Sie leicht mit einem Neutralreiniger angefeuchtet haben, und reiben ihn anschließend erneut mit einem weichen Tuch trocken.
  Wenn Sie andere Wasch- oder Reinigungsmittel als Neutralreiniger verwenden, kann es zu verblassenden Farben oder Schäden am Gewebe kommen.
• Reinigen Sie das Gehäuse mit einem weichen Tuch, das Sie mit einem milden Reinigungsmittel angefeuchtet haben. Verwenden Sie keine Scheuerschwämme oder -mittel und keine Lösungsmittel wie Alkohol oder Benzol.

BLUETOOTH®-Kommunikation

• Von einem BLUETOOTH-Gerät ausgehende Mikrowellen können den Betrieb von elektronischen medizinischen Geräten beeinflussen. Schalten Sie dieses Gerät und andere BLUETOOTH-Geräte an folgenden Orten aus, da andernfalls Unfallgefahr besteht:
  – in Krankenhäusern, in der Nähe von Behindertenplätzen in Zügen, an Orten, an denen brennbare Gase vorhanden sein können, in der Nähe von automatischen Türen oder in der Nähe von Feuermeldern.

Hinweise zur Übergabe/Entsorgung

• Achten Sie darauf, dass Sie das Gerät zurücksetzen und private Informationen und vorgenommene Einstellungen löschen, bevor Sie es übergeben/entsorgen.
Wenn das Gerät übergeben oder entsorgt wird, ohne es zurückzusetzen, können private Informationen von einer dritten Person ausgelesen und missbraucht werden.
Ausführliche Informationen zum Rücksetzverfahren finden Sie in der Hilfe.

Sonstige Hinweise

• Stellen Sie das Gerät an einem Ort mit ausreichender Luftzufuhr auf, damit sich im Inneren kein Wärmestau bildet und die Lebensdauer des Geräts nicht verkürzt wird.
• Sollten Fremdkörper oder Flüssigkeiten in das Gerät gelangen, trennen Sie es von der Netzsteckdose und lassen Sie es von qualifiziertem Fachpersonal überprüfen, bevor Sie es wieder benutzen.
• **Internetverbindung und IP-Adresse**
Technische Daten wie die IP-Adresse (oder Gerätedetails) werden genutzt, wenn dieses Produkt für Softwareaktualisierungen oder Dienste von Drittanbietern mit dem Internet verbunden wird. Bei Softwareaktualisierungen werden diese technischen Daten möglicherweise an unsere Aktualisierungsserver kommuniziert, um Ihnen die für Ihr Gerät geeignete Softwareaktualisierung bereitzustellen. Wenn Sie nicht möchten, dass derartige technische Daten verwendet werden, richten Sie keine drahtlose Internetfunktion ein.
• Wenn Sie das Gerät mit dem Internet verbinden, verwenden Sie einen Router (ADSL-Modem oder vom Internetanbieter bereitgestelltes optisches Leitungsabschlussgerät mit Router-Funktion oder WLAN-Zugangspunkt). Wenn Sie ohne Router eine Verbindung mit dem Internet herstellen, kann es zu einem Sicherheitsproblem kommen. Wenn Sie nicht sicher sind, ob die Wandsteckdose für die Netzwerkleitung über eine Routerfunktion verfügt, fragen Sie die für die Immobilie zuständige Person oder Ihren Internetanbieter.
• Sollten an dem Gerät Probleme auftreten oder sollten Sie Fragen haben, auf die in dieser Anleitung nicht eingegangen wird, wenden Sie sich bitte an den nächsten Sony-Händler.

Markenzeichen

• Spotify und die Spotify-Logos sind registrierte Markenzeichen von Spotify AB.*
  * Der Spotify-Dienst ist möglicherweise in einigen Ländern/Regionen nicht verfügbar. Bitte besuchen Sie support.spotify.com für weitere Informationen.
• Der BLUETOOTH®-Schriftzug und die Logos sind eingetragene Markenzeichen und Eigentum der Bluetooth SIG, Inc., und ihre Verwendung durch die Sony Group Corporation und ihre Tochterfirmen erfolgt in Lizenz.
• Wi-Fi®, Wi-Fi Protected Access® und Wi-Fi Alliance® sind eingetragene Markenzeichen der Wi-Fi Alliance.
• Wi-Fi CERTIFIED™, WPA™, WPA2™ und WPA3™ sind Markenzeichen der Wi-Fi Alliance.
• Die Begriffe HDMI™, HDMI High-Definition Multimedia Interface, HDMI-Aufmachung (HDMI Trade Dress) und die HDMI-Logos sind Marken oder eingetragene Marken von HDMI Licensing Administrator, Inc.
• LDAC und das LDAC-Logo sind Markenzeichen der Sony Group Corporation oder ihrer Tochterfirmen.
Alle anderen Marken und eingetragenen Marken sind Marken oder eingetragene Marken der jeweiligen Eigentümer. In diesem Handbuch werden die Zeichen ™ und ® nicht verwendet.

Technische Daten

Sound Bar (YY2082C)

Verstärker

AUSGANGSLEISTUNG (Nennwert)
  Frontlautsprecherblöcke L + R: 33 W + 33 W (bei 6 Ohm, 1 kHz, 1 % gesamte harmonische Verzerrung)
  Center + Center-Lautsprecherblöcke: 33 W + 33 W (bei 6 Ohm, 1 kHz, 1 % gesamte harmonische Verzerrung)
  Fronthochtönerblöcke L + R: 33 W + 33 W (bei 4 Ohm, 10 kHz, 1 % gesamte harmonische Verzerrung)
  Center-Hochtönerblock: 33 W (bei 6 Ohm, 10 kHz, 1 % gesamte harmonische Verzerrung)
  Obere Lautsprecherblöcke L + R: 33 W + 33 W (bei 6 Ohm, 1 kHz, 1 % gesamte harmonische Verzerrung)
  Seitliche Lautsprecherblöcke L + R: 33 W + 33 W (an 6 Ohm, 1 kHz, 1 % gesamte harmonische Verzerrung)
AUSGANGSLEISTUNG (Referenz)
  Frontlautsprecherblöcke L/R: 45 W (pro Kanal bei 6 Ohm, 1 kHz)
  Center/Center-Lautsprecherblöcke: 45 W (pro Kanal bei 6 Ohm, 1 kHz)
  Fronthochtönerblöcke L/R: 45 W (pro Kanal bei 4 Ohm, 10 kHz)
  Center-Hochtönerblock: 45 W (bei 6 Ohm, 10 kHz)
  Obere Lautsprecherblöcke L/R: 45 W (pro Kanal bei 6 Ohm, 1 kHz)
  Seitliche Lautsprecherblöcke L/R: 45 W (pro Kanal bei 6 Ohm, 1 kHz)

WLAN

Kommunikationssystem
  IEEE 802.11 a/b/g/n/ac
Frequenzbereich
  2,4 GHz, 5 GHz

BLUETOOTH

Kommunikationssystem
  BLUETOOTH-Spezifikation Version 5.2
Frequenzbereich
  2,4-GHz-Band (2,400 0 GHz - 2,483 5 GHz)

USB (nur für Servicemaßnahmen)
Anschluss FOR SERVICE
Typ A (zum Anschließen von USB-Speicher)

HDMI
Anschluss
Typ A (19-polig)

Allgemeines
Betriebsspannung
220 V - 240 V Wechselstrom, 50 Hz/60 Hz
Leistungsaufnahme
Eingeschaltet: 60 W
[Netzwerk/Bluetooth-Standby] ist auf EIN gesetzt: 2,3 W oder weniger
[Netzwerk/Bluetooth-Standby] ist auf AUS gesetzt: 0,5 W oder weniger
Wenn [Durchgehend Standby] auf AUS gesetzt ist oder wenn [Durchgehend Standby] auf [Automatisch] gesetzt ist und das angeschlossene Fernsehgerät ausgeschaltet ist.
Das Produkt verfügt über eine Router-Funktion, die Audiodaten über Wi-Fi an ein anderes Sony-Audioprodukt weiterleiten kann.
Abmessungen (ca.) (B/H/T)
ohne vorstehende Teile
Sound Bar: 1 100 mm × 64 mm × 113 mm
Sound Bar mit Wandhalterung: 1 100 mm × 65,4 mm × 123 mm
Sound Bar mit Sockel: 1 100 mm × 76,2 mm × 113 mm
Gewicht (ca.)
Sound Bar: 4,7 kg
Sound Bar mit Wandhalterung: 5 kg
Sound Bar mit Sockel: 4,7 kg

Drahtloser sender/empfänger

Kommunikationssystem
Spezifikation der drahtlosen Tonübertragung Version 4.0
Frequenzbereich
5 GHz

Mitgelieferte Teile

Sound Bar (1)
Fernbedienung (1)
Batterie (2)
WANDMONTAGESCHABLONE (1)
Wandhalterung (2), Schraube (2)
Sockel (2)
HDMI-Kabel (4K-, 8K-Übertragung wird unterstützt) (1)
TV-Center-Lautsprechermoduskabel (1)
Netzkabel (1)
Unterlagen (1 Satz)

Funkfrequenzbereiche und maximale ausgangsleistung

	Frequenzbereich	Maximale ausgangsleistung
BLUETOOTH	2 400 - 2 483,5 MHz	< 9,9 dBm
WLAN	2 400 - 2 483,5 MHz	< 19,9 dBm
	5 150 - 5 250 MHz	< 19,9 dBm
	5 250 - 5 350 MHz	< 19,9 dBm
	5 470 - 5 725 MHz	< 19,9 dBm
	5 725 - 5 850 MHz	< 13,96 dBm
Drahtloser Lautsprecher	5 150 - 5 250 MHz	< 19,9 dBm
	5 250 - 5 350 MHz	< 19,9 dBm
	5 470 - 5 600 MHz	< 19,9 dBm
	5 650 - 5 725 MHz	< 19,9 dBm
	5 725 - 5 850 MHz	< 13,96 dBm

Änderungen, die dem technischen Fortschritt dienen, bleiben vorbehalten.

Polski | Pasek dźwięku

Przed użyciem urządzenia, należy przejść pod następujący adres URL i przeczytać Umowę licencyjną użytkownika końcowego (EULA). Treść umowy dotyczy również głośników (dostępnych oddzielnie) podłączonych do urządzenia (chyba że te głośniki mają odrębną umowę licencyjną).
https://rd1.sony.net/help/vs/el22/h_zz/

Model: YY2082C

Termin „produkt" w tym dokumencie odnosi się do urządzenia lub jego akcesoriów.

Informacja dla klientów w Europie

Produktu nie wolno umieszczać w zamkniętej przestrzeni, takiej jak biblioteczka czy zabudowana szafka.

Aby zmniejszyć ryzyko pożaru, nie wolno zasłaniać otworu wentylacyjnego w urządzeniu gazetami, obrusami, zasłonami itp. Nie należy wystawiać urządzenia na działanie źródeł otwartego ognia (np. zapalonych świec).

Aby zmniejszyć ryzyko pożaru lub porażenia prądem elektrycznym, nie wolno narażać tego produktu na zachlapanie ani działanie kropel cieczy oraz nie wolno umieszczać na nim przedmiotów wypełnionych płynami, takich jak wazony.

Urządzenie nie jest odłączone od źródła zasilania prądem zmiennym (sieci elektrycznej), dopóki jest podłączone do gniazda ściennego — nawet jeśli samo urządzenie zostało wyłączone.

Urządzenie należy zainstalować w taki sposób, aby w razie problemów można było natychmiast odłączyć kabel zasilający od gniazda ściennego.

UWAGA
Nie zakrywać otworów wentylacyjnych.
To urządzenie nie jest przeznaczone do użytkowania na miękkich powierzchniach (takich jak pościel, koce itp.).

Informacje dotyczące pilota Remote Commander
UWAGA
Ryzyko wybuchu w przypadku wymiany baterii na baterię niewłaściwego typu.
Zużyte baterie należy usuwać zgodnie z lokalnymi przepisami.

Nie należy wystawiać baterii (akumulatorów lub zainstalowanych baterii) na działanie nadmiernego ciepła, np. promieni słonecznych, ognia itp. przez dłuższy czas.

Ten produkt wyposażony jest w magnes(y) mogący(-e) zakłócać pracę rozruszników serca, programowalnych zastawek przetokowych do leczenia wodogłowia lub innych urządzeń medycznych. Nie należy umieszczać produktu w pobliżu osób, które korzystają ze wspomnianych urządzeń medycznych. Jeżeli stosowane są wspomniane urządzenia medyczne, przed przystąpieniem do użytkowania tego produktu należy zasięgnąć porady lekarskiej.

Tabliczka znamionowa i ważne informacje dotyczące bezpieczeństwa są umieszczone w następujących miejscach:
• spód urządzenia

Szczegółowe informacje dotyczące kontaktu ciała ludzkiego z telefonem komórkowym lub innymi urządzeniami bezprzewodowymi połączonymi z opisywanym urządzeniem można znaleźć w instrukcji obsługi urządzenia bezprzewodowego.

Urządzenie to zostało przetestowane i uznane za zgodne z ograniczeniami określonymi w przepisach dotyczących kompatybilności elektromagnetycznej w przypadku użycia kabla połączeniowego krótszego niż 3 m.

Wszelkie zmiany lub modyfikacje tego urządzenia, na które nie wydano wyraźnej zgody w niniejszej instrukcji, mogą unieważnić zezwolenie na jego użytkowanie.

Ważność oznaczenia znakiem CE jest ograniczona do krajów/regionów, w których jest to wymagane przez prawo, głównie do krajów/regionów EOG (Europejskiego Obszaru Gospodarczego) i Szwajcarii.

Powiadomienie dla klientów: następujące informacje dotyczą wyłącznie produktów sprzedawanych w krajach/regionach stosujących dyrektywy UE.

Produkt ten został wyprodukowany przez lub na zlecenie Sony Corporation.
Importer w UE: Sony Europe B.V.
Zapytania do importera w UE i zapytania dotyczące zgodności produktu w Europie należy kierować do autoryzowanego przedstawiciela producenta, Sony Belgium, bijkantoor van Sony Europe B.V., Da Vincilaan 7-D1, 1930 Zaventem, Belgia.

Informacje na temat zalecanych kabli
Do połączenia z komputerami i/lub urządzeniami peryferyjnymi należy używać odpowiednio ekranowanych i uziemionych kabli oraz złączy.

Sony Corporation niniejszym oświadcza, że to urządzenie jest zgodne z dyrektywą 2014/53/UE.
Pełny tekst deklaracji zgodności UE jest dostępny pod następującym adresem internetowym:
https://compliance.sony.eu

W przypadku, gdy krajem użytkowania tego sprzętu radiowego jest BE, BG, CZ, DK, DE, EE, IE, EL, ES, FR, HR, IT, CY, LV, LT, LU, HU, MT, NL, AT, PL, PT, RO, SI, SK, FI, SE, UK, IS, LI, NO, CH, AL, BA, MK, MD, RS, ME, XK, TR, UK (NI), obowiązują następujące ograniczenia dotyczące wprowadzania do eksploatacji lub wymagania w zakresie zezwolenia na użytkowanie:
Stosowanie pasma częstotliwości 5 150 MHz – 5 350 MHz jest ograniczone tylko pomieszczeń.

Usuwanie zużytych baterii i zużytego sprzętu elektrycznego i elektronicznego (obowiązujące w krajach Unii Europejskiej i w pozostałych krajach mających własne systemy zbiórki)
Ten symbol umieszczony na produkcie, baterii lub na opakowaniu oznacza, że ani produkt, ani bateria nie mogą być traktowane jako odpad komunalny. W przypadku niektórych rodzajów baterii symbol ten może być stosowany w kombinacji z symbolem chemicznym. Symbol chemiczny ołowiu (Pb) stosuje się jako dodatkowe oznaczenie, jeśli bateria zawiera więcej niż 0,004% ołowiu. Odpowiednie usunięcie zużytego sprzętu i zużytych baterii zapobiega potencjalnym zagrożeniom dla środowiska i zdrowia ludzi, do których mogłoby dojść w przypadku niewłaściwego obchodzenia się z tymi odpadami. Recykling materiałów pomaga chronić zasoby naturalne. W przypadku produktów, w których ze względu na bezpieczeństwo, poprawne działanie lub integralność danych wymagane jest stałe podłączenie do wbudowanej baterii, wymianę zużytej baterii należy zlecić wyłącznie wykwalifikowanemu personelowi stacji serwisowej. Aby mieć pewność, że bateria oraz zużyty sprzęt elektryczny i elektroniczny zostaną właściwie usunięte, należy dostarczyć takie zużyte produkty do odpowiedniego punktu zbiórki w celu recyklingu. W odniesieniu do wszystkich pozostałych zużytych baterii prosimy o zapoznanie się z rozdziałem instrukcji obsługi produktu dotyczącym bezpiecznego wyjmowania baterii z produktu. Zużytą baterię należy dostarczyć do odpowiedniego punktu zbiórki w celu recyklingu. Aby uzyskać bardziej szczegółowe informacje na temat recyklingu tego produktu lub baterii, należy skontaktować się z lokalną jednostką samorządu terytorialnego, ze służbami zajmującymi się usuwaniem odpadów lub ze sklepem, w którym zakupiono produkt lub baterię.

UWAGA
Ryzyko porażenia prądem elektrycznym.
Nie otwierać.

To urządzenie należy zainstalować i używać z zachowaniem odległości co najmniej 20 cm między nadajnikiem i ciałem człowieka.

Włączanie/wyłączanie funkcji BLUETOOTH® i funkcji bezprzewodowej sieci LAN

• Naciśnij przyciski INPUT (Wejście), + (Głośność) –, + (Głośność) + oraz INPUT (Wejście) (w tej kolejności) na dołączonym do zestawu pilocie zdalnego sterowania, aby wyłączyć funkcję BLUETOOTH i funkcję bezprzewodowej sieci LAN.
• Naciśnij ponownie przyciski INPUT (Wejście), + (Głośność) –, + (Głośność) + oraz INPUT (Wejście) (w tej kolejności) na dołączonym do zestawu pilocie zdalnego sterowania, aby włączyć funkcję BLUETOOTH i funkcję bezprzewodowej sieci LAN.

Funkcja automatycznego trybu gotowości

Urządzenie automatycznie przechodzi do trybu gotowości po około 20 minutach, jeśli nie jest wykonywana żadna operacja ani nie jest wyprowadzany żaden sygnał audio.
Wyłączenie tej funkcji zwiększy zużycie energii, ponieważ urządzenie nie wyłączy się automatycznie, gdy nie jest używane.

Korzystanie z głośnika Bar Speaker mocowanego na ścianie

Informacje na temat elementów i kroków wymaganych do zamontowania głośnika Bar Speaker na ścianie można znaleźć w Przewodniku pomocy.

https://helpguide.sony.net/ht/208283c/v1/pl/contents/010_Mounting_the_Bar_Speaker_on_a_Wall.html

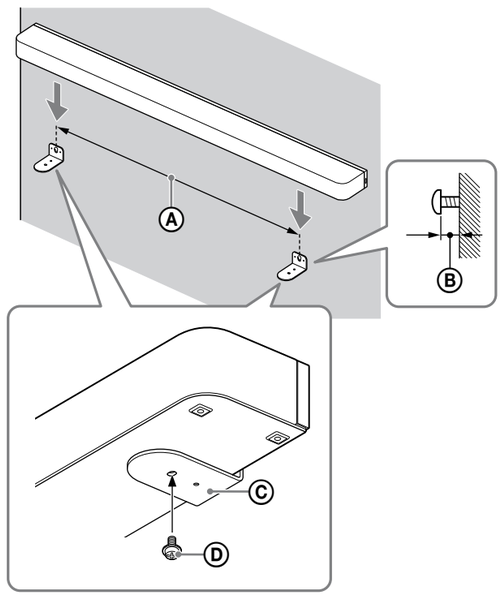

Ⓐ Odległość między śrubami (powszechnie dostępne na rynku) do montażu na ścianie: 876 mm
Ⓑ Odstęp między łbem śruby do montażu na ścianie a ścianą: od 3,5 mm do 4,5 mm
Ⓒ Naścienny uchwyt montażowy (w zestawie)
Ⓓ Śruba (w zestawie)

Uwagi

• Do mocowania głośnika Bar Speaker na ścianie należy użyć dostarczonych naściennych uchwytów montażowych. Nie mocować głośnika Bar Speaker bezpośrednio na ścianie. W przeciwnym razie temperatura wewnątrz głośnika Bar Speaker znacznie wzrośnie, co może spowodować jego uszkodzenie lub nieprawidłowe działanie.
• Głośnik Bar Speaker należy zawiesić poziomo na wzmocnionej ścianie.
• Poproś dystrybutora firmy Sony lub licencjonowanego wykonawcę o zainstalowanie głośników w bezpieczny sposób, uwzględniający w pełni zasady bezpieczeństwa.
• Firma Sony nie ponosi odpowiedzialności za jakiekolwiek wypadki i uszkodzenia spowodowane nieprawidłową instalacją, niestabilnością instalacji, niewłaściwym użytkowaniem lub klęską żywiołową.
• Ze względów bezpieczeństwa montaż głośnika Bar Speaker powinny wykonywać wspólnie co najmniej dwie osoby.
• Przygotuj śruby (brak w zestawie) odpowiednie do materiału i twardości ściany. W zależności od materiału ściany nieodpowiednie śruby mogą uszkodzić ścianę.
• Przykręć śruby solidnie do belki ściennej.

Licencje

• Ten produkt zawiera oprogramowanie używane przez firmę Sony w ramach umowy licencyjnej z właścicielem praw autorskich. Właściciel praw autorskich do oprogramowania zobowiązał nas do przedstawienia tej umowy klientom. Odwiedź następujący adres URL i przeczytaj.
https://rd1.sony.net/help/ht/sl/24a/
• Oprogramowanie znajdujące się w tym produkcie zawiera oprogramowanie chronione prawem autorskim, które jest objęte licencją GPL/LGPL i innymi licencjami, które mogą wymagać dostępu do kodu źródłowego. Kopię odpowiedniego kodu źródłowego wymaganego na podstawie GPL/LGPL (i innych licencji) można znaleźć pod następującym adresem URL.
Kod źródłowy wymagany przez GPL/LGPL można uzyskać od nas na nośniku fizycznym na okres trzech lat od ostatniej wysyłki tego produktu, wypełniając formularz pod następującym adresem URL.
Ta oferta obowiązuje w przypadku każdego, kto otrzymał te informacje.
https://oss.sony.net/Products/Linux/
Należy pamiętać, że Sony nie może odpowiedzieć na żadne pytania dotyczące zawartości tego kodu źródłowego.
• Oprogramowanie Spotify podlega licencjom innych firm:
https://www.spotify.com/connect/third-party-licenses.
• Dolby, Dolby Vision, Dolby Atmos i symbol podwójnego D są zarejestrowanymi znakami towarowymi Dolby Laboratories Licensing Corporation.
Wyprodukowano na licencji Dolby Laboratories. Dokumenty poufne, niepublikowane.
Copyright © 2012–2021 Dolby Laboratories. Wszystkie prawa zastrzeżone.
• Informacje na temat patentów DTS są dostępne pod adresem http://patents.dts.com.
Wyprodukowano na licencji firmy DTS, Inc. lub DTS Licensing Limited. Znaki słowne DTS, DTS:X oraz logo DTS:X są zastrzeżonymi znakami towarowymi lub znakami towarowymi firmy DTS, Inc., zarejestrowanymi w Stanach Zjednoczonych i innych krajach. © 2021 DTS, Inc. WSZELKIE PRAWA ZASTRZEŻONE.
• Usługi oferowane przez podmioty trzecie mogą zostać zmienione, zawieszone lub przerwane bez wcześniejszego powiadomienia. Firma Sony nie ponosi żadnej odpowiedzialności w przypadku powstania takich sytuacji.

Środki ostrożności

• Przed uruchomieniem urządzenia należy sprawdzić, czy napięcie robocze odpowiada napięciu w sieci lokalnej. Wielkość napięcia roboczego jest określona na tabliczce znamionowej znajdującej się na spodzie urządzenia.
• Przewód zasilający znajdujący się w zestawie jest przeznaczony wyłącznie do tego urządzenia. Nie należy go używać w połączeniu z żadnymi innymi urządzeniami.
• Całkowicie odłącz przewód zasilający od gniazda zasilania, jeśli nie będzie on używany przez dłuższy czas. Odłączając przewód zasilający, należy zawsze chwytać za wtyczkę. Nigdy nie należy ciągnąć za sam przewód.
• Przewód zasilający należy wymieniać wyłącznie w specjalistycznych punktach serwisowych.

Lokalizacja urządzenia

• Nie należy instalować urządzenia w pobliżu źródeł ciepła ani w miejscu narażonym na bezpośrednie działanie promieni słonecznych, nadmierny kurz lub wstrząsy mechaniczne.
• Należy zachować ostrożność, stawiając urządzenie na powierzchniach o specjalnym wykończeniu (woskiem, olejem, politurą itp.), ponieważ mogą ulec poplamieniu lub odbarwieniu.
• Głośniki tego urządzenia nie są ekranowane magnetycznie. Nie umieszczaj kart magnetycznych na urządzeniu lub w jego pobliżu.
• W pobliżu urządzenia nie należy umieszczać żadnych metalowych przedmiotów innych niż telewizor. Funkcje bezprzewodowe mogą być niestabilne.

Jak dbać o urządzenie

• Wszelki kurz lub zabrudzenia na części materiałowej należy delikatnie usunąć miękką ściereczką.
– Zdrapywanie brudu paznokciami lub stosowanie nadmiernej siły może uszkodzić tkaninę.
– Nie należy używać szczotek do czyszczenia itp., ponieważ takie narzędzia mogą uszkodzić tkaninę w zależności od materiału, z którego są wykonane.
– Jeśli część materiałowa jest mocno zabrudzona, przetrzeć ją miękką szmatką lekko zwilżoną neutralnym detergentem, a następnie przetrzeć ponownie miękką, suchą szmatką.
Użycie detergentów lub środków czyszczących innych niż neutralne może spowodować blaknięcie kolorów lub uszkodzenie tkaniny.
• Wytrzeć obudowę miękką szmatką zwilżoną łagodnym detergentem. Nie używać podkładek ściernych, środków czyszczących ani rozpuszczalników, takich jak alkohol lub benzen.

Komunikacja BLUETOOTH®

• Mikrofale emitowane z urządzenia BLUETOOTH mogą wpływać na działanie elektronicznych urządzeń medycznych. Wyłącz to urządzenie i inne urządzenia BLUETOOTH w następujących miejscach, ponieważ ich działanie może doprowadzić do wypadku:
– w szpitalach, w pobliżu miejsc uprzywilejowanych w pociągach, w miejscach, gdzie występują gazy palne, w pobliżu drzwi automatycznych lub w pobliżu alarmów przeciwpożarowych.

Uwagi dotyczące przekazania urządzenia / utylizacji

• Pamiętaj, aby zresetować urządzenie, usunąć prywatne informacje i informacje o ustawieniach przed przekazaniem urządzenia / utylizacją.
Jeśli urządzenie zostanie przekazane lub usunięte bez resetowania, prywatne informacje mogą zostać wyświetlone i wykorzystane przez inną osobę.
Szczegółowe informacje na temat metody resetowania można znaleźć w Przewodniku pomocniczym.

Inne uwagi

• Umieścić urządzenie w miejscu o odpowiedniej wentylacji, aby zapobiec gromadzeniu się ciepła i przedłużyć jego trwałość.
• Jeśli do urządzenia dostanie się jakikolwiek przedmiot lub płyn, należy odłączyć urządzenie i przed dalszym użytkowaniem urządzenia, zlecić jego sprawdzenie wykwalifikowanej osobie.
• **Połączenie internetowe i adres IP**
Dane techniczne, takie jak adres IP (lub szczegóły urządzenia), są używane, gdy ten produkt jest podłączony do Internetu w celu aktualizacji oprogramowania lub korzystania z usług innych firm. W przypadku aktualizacji oprogramowania te dane techniczne mogą być przekazywane naszym serwerom aktualizacji w celu zapewnienia aktualizacji oprogramowania odpowiedniej dla Twojego urządzenia. Jeśli nie chcesz, aby takie dane techniczne były w ogóle wykorzystywane, nie konfiguruj funkcji bezprzewodowego połączenia z Internetem.
• Podłączając urządzenie do Internetu, należy użyć routera (modemu ADSL lub terminala światłowodowego z funkcją routera dostarczonego przez dostawcę Internetu, lub punktu dostępu Wi-Fi). Połączenie z Internetem bez użycia routera może doprowadzić do problemów z bezpieczeństwem. W przypadku braku pewności, czy gniazdo ścienne dla linii sieciowej ma funkcję routera, należy zapytać zarządcę domu mieszkalnego lub dostawcę Internetu.
• W razie jakichkolwiek pytań lub problemów dotyczących tego urządzenia, które nie zostały omówione w niniejszej instrukcji, należy skontaktować się z najbliższym sprzedawcą firmy Sony.

Znaki towarowe

• Znak słowny Spotify i logo Spotify są zastrzeżonymi znakami towarowymi firmy Spotify AB.*
* Usługa Spotify może nie być dostępna w niektórych krajach/regionach. Więcej informacji można znaleźć w witrynie support.spotify.com.
• Słowo i logotypy BLUETOOTH® to zastrzeżone znaki towarowe, których właścicielem jest firma Bluetooth SIG, Inc. Firma Sony Group Corporation oraz jej spółki podległe korzystają ze wspomnianych znaków w ramach posiadanej licencji.
• Wi-Fi®, Wi-Fi Protected Access® i Wi-Fi Alliance® są zastrzeżonymi znakami towarowymi Wi-Fi Alliance.
• Wi-Fi CERTIFIED™, WPA™, WPA2™ i WPA3™ są znakami towarowymi stowarzyszenia Wi-Fi Alliance.
• Terminy „HDMI™" oraz „HDMI High-Definition Multimedia Interface", charakterystyczny kształt produktów HDMI (HDMI trade dress) oraz Logo HDMI stanowią znaki towarowe lub zastrzeżone znaki towarowe spółki HDMI Licensing Administrator, Inc.
• Znak słowny LDAC i logo LDAC są znakami towarowymi firmy Sony Group Corporation lub jej podmiotów stowarzyszonych.
Wszystkie pozostałe znaki towarowe lub zastrzeżone znaki towarowe są znakami towarowymi lub zastrzeżonymi znakami towarowymi odpowiednich właścicieli. W niniejszej instrukcji znaki ™ i ® nie są wymieniane.

Dane techniczne

Pasek dźwięku (YY2082C)

Sekcja wzmacniacza

MOC WYJŚCIOWA (znamionowa)
Blok głośników przedni L + przedni P: 33 W + 33 W (przy 6 omach, 1 kHz 1 % THD)
Blok głośników środkowy + środkowy: 33 W + 33 W (przy 6 omach, 1 kHz 1 % THD)
Blok głośników przedni wysokotonowy L + przedni wysokotonowy P: 33 W + 33 W (przy 4 omach, 10 kHz 1 % THD)
Blok głośników środkowych wysokotonowych: 33 W (przy 6 omach, 10 kHz 1 % THD)
Blok głośników górny L + górny P: 33 W + 33 W (przy 6 omach, 1 kHz 1 % THD)
Blok głośników boczny L + boczny P: 33 W + 33 W (przy 6 omach, 1 kHz 1 % THD)
MOC WYJŚCIOWA (referencyjna)
Blok głośników przedni L/przedni P: 45 W (na kanał przy 6 omach, 1 kHz)
Blok głośników środkowy/środkowy: 45 W (na kanał przy 6 omach, 1 kHz)
Blok głośników przedni wysokotonowy L/przedni wysokotonowy P: 45 W (na kanał przy 4 omach, 10 kHz)
Blok głośników środkowych wysokotonowych: 45 W (przy 6 omach, 10 kHz)
Blok głośników górny L/górny P: 45 W (na kanał przy 6 omach, 1 kHz)
Blok głośników boczny L/boczny P: 45 W (na kanał przy 6 omach, 1 kHz)

Sekcja bezprzewodowej sieci LAN

System komunikacji
IEEE 802.11 a/b/g/n/ac
Pasmo częstotliwości
2,4 GHz, 5 GHz

Sekcja BLUETOOTH

System komunikacji
Specyfikacja BLUETOOTH wersja 5.2
Pasmo częstotliwości
Pasmo 2,4 GHz (2,400 0 GHz - 2,483 5 GHz)

Sekcja USB (tylko do użytku serwisowego)

Port SERWISOWY
Typ A (do podłączania pamięci USB)

Sekcja HDMI

Złącze
Typ A (19-wtykowe)

Ogólne

Zasilanie
220 V - 240 V AC, 50 Hz/60 Hz
Pobór mocy
WŁ.: 60 W
Funkcja [Sieciowy tryb czuwania/Tryb czuwania Bluetooth] jest ustawiona w pozycji WŁ.: 2,3 W lub mniej
Funkcja [Sieciowy tryb czuwania/Tryb czuwania Bluetooth] jest ustawiona na WYŁ.: 0,5 W lub mniej
Po ustawieniu funkcji [Przekazywanie sygnałów HDMI] na WYŁĄCZ. lub [Przekazywanie sygnałów HDMI] na [Automatycznie], gdy podłączony telewizor jest wyłączony.
Produkt posiada funkcję routera, która umożliwia przesyłanie danych audio przez sieć Wi-Fi do innego produktu audio firmy Sony.
Wymiary (ok.) (sz/w/g)
Bez części wystających
Pasek dźwięku: 1 100 mm × 64 mm × 113 mm
Pasek dźwięku z naściennym uchwytem montażowym: 1 100 mm × 65,4 mm × 123 mm
Pasek dźwięku ze stopką: 1 100 mm × 76,2 mm × 113 mm
Waga (ok.)
Pasek dźwięku: 4,7 kg
Pasek dźwięku z naściennym uchwytem montażowym: 5 kg
Pasek dźwięku ze stopką: 4,7 kg

Sekcja nadajnika/odbiornika bezprzewodowego

System komunikacji
Wireless Sound Specification wersja 4.0
Pasmo częstotliwości
5 GHz

Zawartość zestawu

Pasek dźwięku (1)
Pilot (1)
Bateria (2)
SZABLON MONTOWANIA NA ŚCIANIE (1)
Naścienny uchwyt montażowy (2), Śruba (2)
Stopka (2)
Kabel HDMI (obsługa transmisji 4K, 8K) (1)
Kabel do głośnika centralnego TV (1)
Przewód zasilający (1)
Dokumenty (1 zestaw)

Pasma częstotliwości radiowych i maksymalna moc wyjściowa

	Pasmo częstotliwości	Maksymalna moc wyjściowa
BLUETOOTH	2 400 - 2 483,5 MHz	< 9,9 dBm
Bezprzewodowa sieć LAN	2 400 - 2 483,5 MHz	< 19,9 dBm
	5 150 - 5 250 MHz	< 19,9 dBm
	5 250 - 5 350 MHz	< 19,9 dBm
	5 470 - 5 725 MHz	< 19,9 dBm
	5 725 - 5 850 MHz	< 13,96 dBm
Głośnik bezprzewodowy	5 150 - 5 250 MHz	< 19,9 dBm
	5 250 - 5 350 MHz	< 19,9 dBm
	5 470 - 5 600 MHz	< 19,9 dBm
	5 650 - 5 725 MHz	< 19,9 dBm
	5 725 - 5 850 MHz	< 13,96 dBm

Konstrukcja oraz dane techniczne mogą ulec zmianie bez powiadomienia.

COMPATIBLE WITH

For France only / Seulement pour la France